OM 5

用户手册

v1.0 2021.09

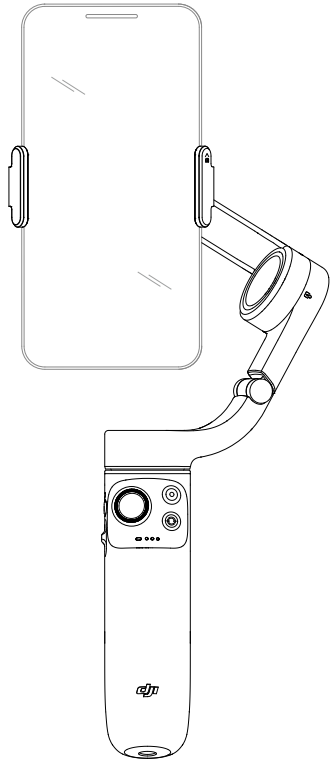

快速搜索关键词

PDF 电子文档可以使用查找功能搜索关键词。例如在 Adobe Reader 中，Windows 用户使用快捷键 Ctrl+F，Mac 用户使用 Command+F 即可搜索关键词。

点击目录转跳

用户可以通过目录了解文档的内容结构，点击标题即可跳转到相应页面。

打印文档

本文档支持高质量打印。

阅读提示

符号说明

⚠ 重要注意事项　　操作、使用提示

使用建议

DJI OSMO™ 为用户提供了教学视频和以下文档资料：
1. 《安全概要》
2. 《快速入门指南》
3. 《用户手册》

建议用户首先扫描右侧二维码或在 DJI 官网 www.dji.com/om-5/video 、DJI Mimo App 内观看教学视频，再阅读《安全概要》和《快速入门指南》了解使用过程。获取详细产品信息请阅读《用户手册》。

下载 DJI Mimo App

使用本产品过程中，需要下载安装 DJI Mimo App。请在手机软件商店搜索“DJI Mimo”或使用手机扫描二维码安装。

⚠ DJI Mimo App 要求使用 iOS 12.0 及以上系统或 Android 8.0 及以上系统。

© 2021 大疆灵眸 版权所有

目 录

阅读提示 2
符号说明 2
使用建议 2
下载 DJI Mimo App 2
产品概述 4
认识 DJI OM 5 4
准备 5
充电 5
安装手机 5
使用 8
按键及接口功能 8
工作模式 11
DJI Mimo App 12
连接 DJI Mimo 12
相机界面 13
固件升级 17
如何升级 17
收纳 17
规格参数 18

© 2021 大疆灵眸 版权所有

产品概述

DJI OM 5 是适配手机的高精度三轴云台，集成 DJI 先进的云台增稳技术，使手机可拍摄稳定流畅的运动画面。DJI OM 5 机身为折叠设计，方便收纳和携带，内置延长杆方便自拍；通过磁吸方式快捷连接手机，支持手机横、竖屏使用，具有完善的功能设计和简易的操作性。云台可工作在多种模式，完备的机身按键使单手即可完成不同拍摄需求。通过蓝牙与 DJI Mimo App 连接，DJI OM 5 可控制手机相机，全新拍摄指导提供简单易用的拍摄和剪辑功能，利用 Mimo 还可使用 Story 模式、智能跟随 4.0、运动延时、延时摄影、动态变焦、全景拍摄等更丰富功能。

认识 DJI OM 5

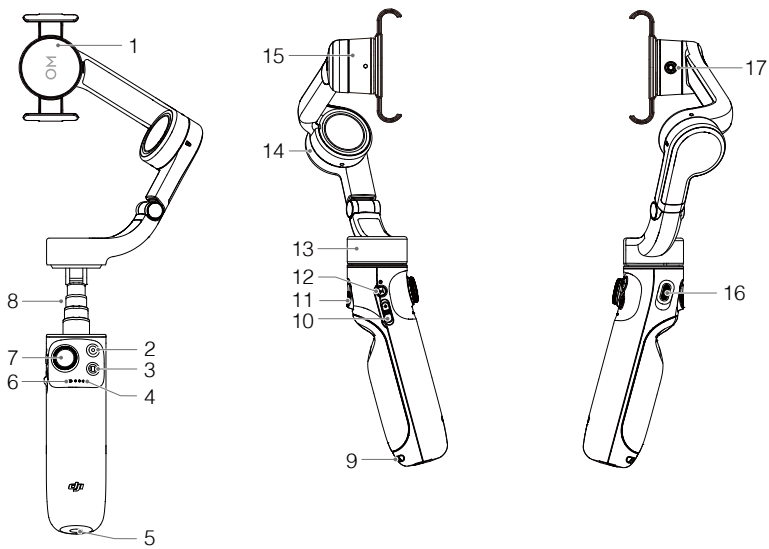

1. 磁吸手机夹 2
2. 拍摄按键
3. 切换按键
4. 电量指示灯
5. 1/4”-20 UNC 螺纹孔
6. 系统指示灯
7. 摇杆
8. 内置延长杆
9. 挂绳孔
10. 变焦滑杆
11. 扳机
12. M 按键
13. 平移轴电机
14. 俯仰轴电机
15. 横滚轴电机
16. 充电接口（USB-C）
17. M3 × 0.5 螺纹孔

© 2021 大疆灵眸 版权所有

准备

充电

通过手柄上的充电接口（USB-C）给 DJI OM 5 充电。关机时充满电后电量指示灯熄灭。

充电时间：1.5 小时（25℃环境温度下使用 10 W 充电器时测得）

最长工作时间：6 小时（为 DJI OM 5 达到理想平衡状态时测得，仅供参考）

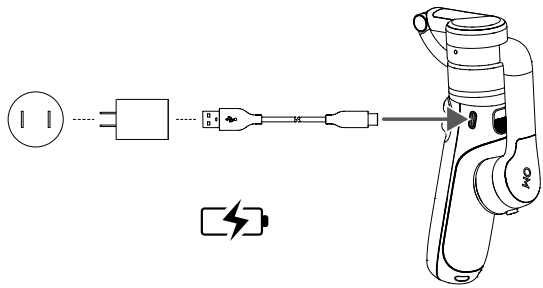

安装手机

1. 当 DJI OM 5 处于出厂折叠状态时，按以下步骤展开云台。

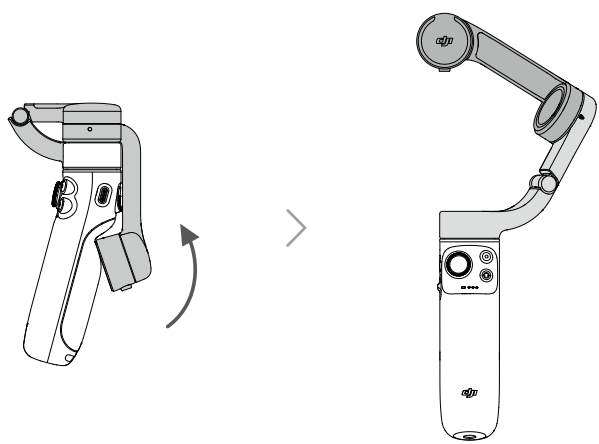

© 2021 大疆灵眸 版权所有

2. 将手机套入磁吸手机夹，使手机夹位于手机中间。磁吸手机夹可向两边拉伸，注意位于手机夹侧边的相机标识与手机相机朝向应一致。
3. 将磁吸手机夹与云台上的标记对齐，随后将手机夹连同手机吸附于云台上。开机后云台即可为手机提供增稳。

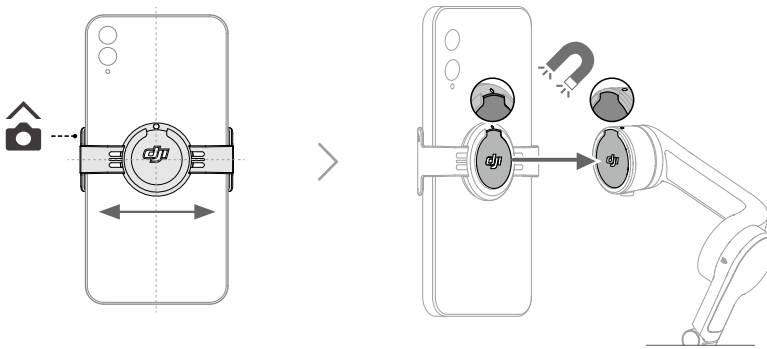

4. 长按 M 按键开机。

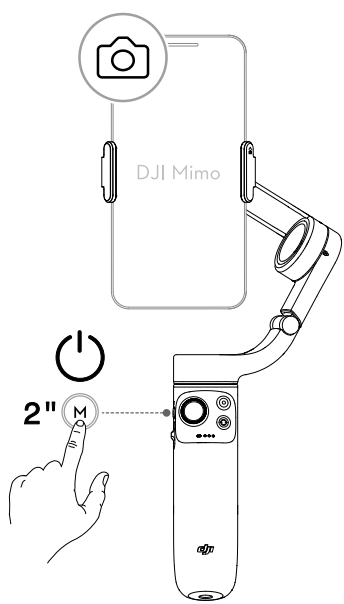

 © 2021 大疆灵眸 版权所有

5. DJI OM 5 内置延长杆，最长可拉伸至 215 mm，支持手动调节角度。角度调节范围为 0-90° 。

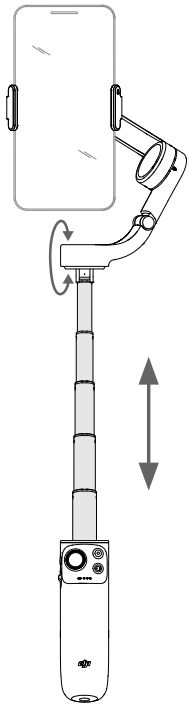

- 确保磁吸手机夹方向如图所示，尽量保证手机夹在手机的上下距离无偏差，否则将会影响云台工作性能。
- 调整手机夹两端，确保手机夹与手机在竖直方向上完全一致。
- 对于厚度小于 7.5 mm 或手机重量小于 170 g 的手机，请先将标配的手机夹垫高硅胶贴粘贴于手机夹内部，使其与手机贴合得更紧固。
- 请在安装手机后再开启电源。DJI OM 5 未检测到手机时将轻微震动，随即进入待机模式，安装手机后，单击任意按键即可正常使用。

© 2021 大疆灵眸 版权所有

使用

DJI OM 5 开启后默认工作在云台跟随模式。云台跟随模式下，云台始终保持水平，DJI OM 5 将手柄操控者的动作转换成相应的动作。当手柄往左右水平转动或者上下俯仰运动时，手机将平滑地跟随。手柄动作停止后，手机将缓慢地减速直至静止。

DJI OM 5 支持手动调整手机拍摄角度。

按键及接口功能

M 按键

关机状态

单击：查看电量
长按：开机

开机状态

单击：默认功能为切换拍照 / 录像，可在 DJI Mimo 内更改设置为切换快捷菜单功能
双击：进入待机模式（操作任意按键退出待机模式）
四击：切换 FPV 模式与云台跟随
长按：关机

拍摄按键

单击拍照或录像
拍照模式下，长按连拍

切换按键

单击：切换前后摄像头
双击：切换横竖拍

摇杆

默认上、下推动控制云台俯仰方向转动，左、右推动控制云台平移方向转动。摇杆控制方式可通过 DJI Mimo App 设置，也可将摇杆功能设置为快捷菜单切换。

变焦滑杆

上、下滑动控制相机变焦
向 + 端滑动进行放大，即拉长焦距；向 - 端滑动进行缩小，即缩短焦距。
推动一下变焦滑杆快速切换焦距倍数；持续推动滑杆连续变焦。

 © 2021 大疆灵眸 版权所有

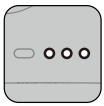

电量指示灯

指示当前电量。参照下图了解详细的电量信息。

电量指示灯可用于显示电量，指示灯定义如下。

- ● 表示 LED 灯在指示过程中常亮
- ○ 表示 LED 灯熄灭
- ☼ 表示 LED 灯在指示过程中有规律地闪
- ◎ 表示 LED 灯在指示过程中有规律地快闪

闪灯方式			电量
●	●	●	电量 >65%
●	●	☼	45%< 电量 ≤65%
●	●	○	30%< 电量 ≤45%
●	☼	○	20%< 电量 ≤30%
●	○	○	10%< 电量 ≤20%
☼	○	○	2%< 电量 ≤10%
◎	○	○	电量 ≤2%

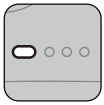

系统状态指示灯

指示当前系统状态。

闪灯方式	指示状态
黄灯常亮	蓝牙未连接
绿灯常亮	蓝牙已连接
呼吸灯（黄 / 绿）	待机模式
红绿灯交替闪烁	正在升级 / 升级失败
红灯常亮	云台异常（温度过高或过低、电池过放等）
蓝灯闪烁三次后变为绿灯常亮	进入 FPV 模式
绿灯闪烁三次后变为绿灯常亮	退出 FPV 模式

扳机

按住不放：进入锁定模式，松开退出
单击：开始或停止智能跟随 4.0（需配合 Mimo App 操作）
双击：云台回中。在智能跟随 4.0 模式下，双击将使目标置于拍摄画面中央。
单击，再按住不放：进入运动模式，松开退出

充电接口（USB-C）

通过此接口为 DJI OM 5 充电。

© 2021 大疆灵眸 版权所有

1/4”−20 UNC 螺纹孔

底部 1/4”-20 UNC 螺纹孔适配三脚架。

M3×0.5 螺纹孔

用于安装第三方配重块。如果需要使用手机镜头或麦克风等配件，请配合配重块使用，并确保总重量在 290 g 以内。

挂绳孔

用于挂手绳。

组合键

当 DJI OM 5 无法被搜索到或连接失败时，可同时按住切换按键、拍摄按键和扳机来重置蓝牙连接。

当 DJI OM 5 系统状态指示灯由绿色变为黄色时，表示蓝牙连接重置成功，此时在 DJI Mimo 点击搜索设备，可再次连接 DJI OM 5。

⚠ DJI OM 5 待机 3 分钟无操作将自动关机。

 © 2021 大疆灵眸 版权所有

工作模式

工作模式在手机为横、竖拍状态下均适用，以下图示为手机在竖拍状态下的示意。

标准模式

DJI OM 5 默认工作在标准模式。双击扳机，云台将回中指向前方并与地面平行。

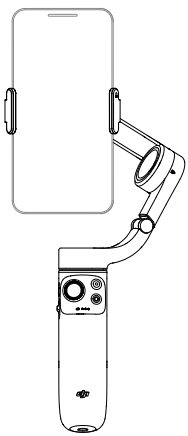

悬挂模式

将 DJI OM 5 倒置 180° ，即进入悬挂模式。双击扳机，相机镜头将指向前方，同时与地面平行。

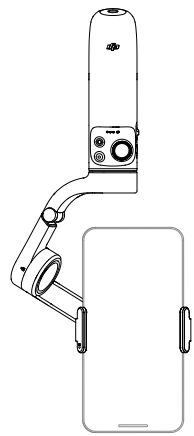

侧握模式

将 DJI OM 5 从标准模式向左或向右倾斜 90° 即为侧握模式。双击扳机可将相机镜头调整至前方。

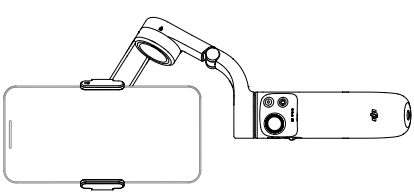

低机位模式

拉伸内置延长杆，通过手动调节延长杆角度至低机位模式。低机位模式适合在低角度场景拍摄。

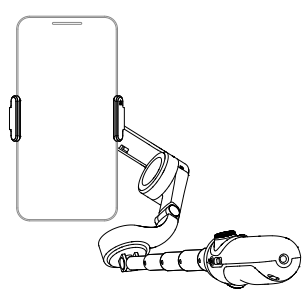

© 2021 大疆灵眸 版权所有

DJI Mimo App

DJI OM 5 配合 DJI Mimo App 使用，可在设备上实时显示高清拍摄画面，进行相机设置以及云台设置，使用拍摄指导、Story 模式、运动延时、延时摄影、智能跟随 4.0、全景拍摄等创新功能。

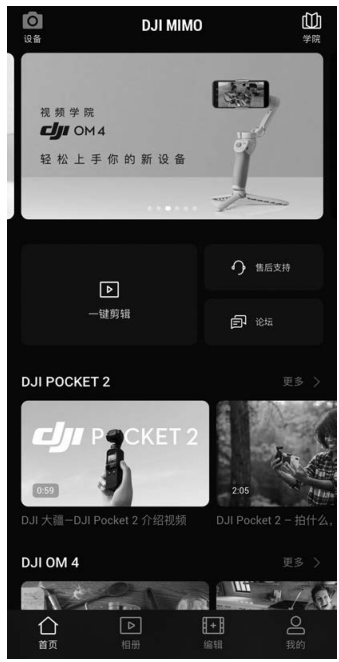

设备：运行 DJI Mimo App，连接 DJI OM 5。点击设备，连接成功后自动跳转至相机界面。

学院：进入学院查看教学视频、说明书等。

一键剪辑：提供多种编辑模板，编辑已拍摄素材。

首页：点击返回首页。

相册：可管理手机本地及 DJI 设备素材。

编辑：点击可导入、编辑已拍摄素材。

我的：显示 DJI 账号信息及作品列表，点击设置图标进入相关设置。

连接 DJI Mimo

1. 开启 DJI OM 5。
2. 开启手机蓝牙功能。运行 DJI Mimo，选择连接前缀名为 OM 5 的设备。
3. 首次连接 DJI Mimo，需要授权提供相关信息，此过程需要连接互联网。

 © 2021 大疆灵眸 版权所有

4. 授权后即可将设备激活，随后即进入相机拍摄界面。

⚠ 在手机设置中连接蓝牙与 DJI OM 5 后，不需连接 DJI Mimo 也可以通过 DJI OM 5 控制手机相机（具体支持功能请在 DJI 官网查看手机支持列表）。

相机界面

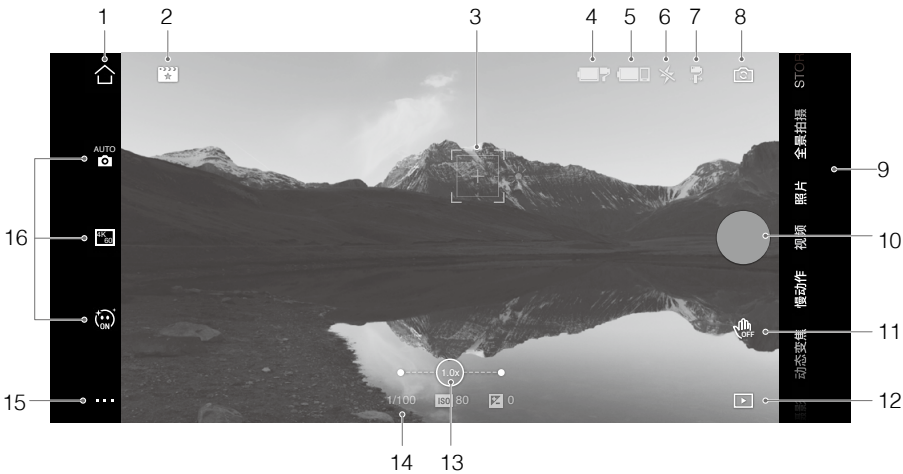

1. 主页
   ⌂：点击返回首页。

2. 拍摄指导
   ：拍摄指导功能根据不同场景，提供不同拍摄手法模板，并自动合成视频。

3. 智能跟随瞄准框
   智能跟随 4.0：开启后，DJI OM 5 可自动跟随选中目标移动，使目标始终保持在拍摄画面特定区域（默认是画面中央位置，也可手动调节构图）。启动智能跟随 4.0 有三种方式：
   a. 在 DJI Mimo App 拍摄画面用手指在屏幕上画框，屏幕出现绿色瞄准框表示目标已选中，随即开始跟随，点击瞄准框右上角 X 图标即停止跟随。
   b. 在 DJI Mimo App 打开“手势控制”选项，可通过以下手势触发智能跟随 4.0：用户面向摄像头，做出“剪刀手”或“手掌”手势并停留 1-2 秒，后置摄像头会匹配和触发手型距离最近的头肩进行跟随；前置摄像头会匹配和触发手型距离最近的人脸进行跟随。头肩跟随和人脸跟随的区别在于：1. 头肩跟随可以 360 度旋转跟随，人脸跟随不支持 360 度旋转跟随。2. 手势跟随有效识别距离不同：人脸跟随的有效识别距离为 0.5-2 米，头肩跟随的有效识别距离为 0.5-4 米。此功能可能会增加手机功耗，导致手机发热。

© 2021 大疆灵眸 版权所有

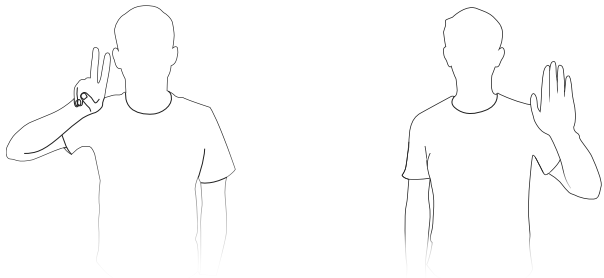

c. 单击扳机启动智能跟随。

在智能跟随 4.0 过程中，推动摇杆可以调整构图。智能跟随拍摄视频过程中，使用“剪刀手”或“手掌”手势可停止拍摄。

4. 云台电量
   : 显示云台当前电量。

5. 手机电量
   : 显示手机当前电量。

6. 闪光灯
   : 显示当前闪光灯状态。

7. 云台模式
   : 显示当前云台跟随模式。

8. 切换前后摄像头
   : 点击图标切换手机前后摄像头。

9. 拍摄模式
   滑动选择不同的拍摄模式。

   运动延时：运动延时支持手机在移动状态下拍摄延时影片，点击拍摄按键即可。拍摄完毕后在回放中查看延时影片。

   延时摄影：分为静态延时和轨迹延时。使用静态延时，点击屏幕正上方设置间隔与时长后，点击拍摄按键即可。轨迹延时提供从左到右、从右到左简易轨迹和自定义三种方式。简易轨迹只需设置拍摄时长及间隔即可点击拍摄，自定义轨迹除设置间隔与时长外，还可选取最多 4 个云台位置点，使手机在选中的位置点按先后顺序拍摄。

   动态变焦：提供背景靠近与背景远离两种拍摄方式，确定后在屏幕框选目标，点击拍摄按键。拍摄过程中按选定的方式远离或靠近目标。

   慢动作：提供 4 倍及 8 倍慢动作视频拍摄。

   视频：普通视频拍摄。

   照片：单拍或倒计时拍摄；长按连拍。

 © 2021 大疆灵眸 版权所有

全景拍摄：提供 3×3 全景（超广角）、240° 和分身全景三种。

Story 模式：用户根据提示拍摄相关片段，拍摄完毕后将自动生成不同风格的视频。

10. 拍摄按键

● ：点击开始或停止拍摄。

11. 手势控制开关

OFF ：点击展开手势控制设置，可打开或关闭手势开启智能跟随功能，以及进行跟随设置。

12. 回放

▶ ：点击进入回放页面。

13. 变焦

1.0x ：显示当前变焦倍率。指尖在屏幕上作放大、缩小手势可实现变焦。

14. 拍摄参数

1/100 **ISO 80** **0** ：显示当前快门速度、ISO 值与 EV 值。

15. 设置 ▪▪▪

：相机设置

不同拍摄模式可设置选项有所区别，其中所有模式下的闪光灯、白平衡以及网格设置仅针对后置摄像头；iOS 系统可在拍照和录像模式下使用自拍镜像功能，安卓系统仅在拍照模式下支持自拍镜像功能。

：云台设置

跟随模式：

a. 云台跟随：表示平移轴和俯仰轴均跟随手柄动作，横滚轴不跟随。
b. 俯仰锁定：表示仅平移轴跟随手柄动作。
c. FPV：表示平移、俯仰和横滚轴均跟随手柄动作。
d. 旋转拍摄：平移、俯仰和横滚轴均跟随手柄动作，并且可以通过摇杆控制云台横滚轴旋转。

运动模式开关：开启或关闭运动模式。运动模式下，云台的跟随速度显著加快，适用于拍摄运动中的物体和场景（比如篮球比赛等），或者用来拍摄快速转场的效果。

变焦速度：控制变焦滑杆的变焦速度。

摇杆速度：表示推动摇杆时的最大速度，提供快、中、慢三种选择。

摇杆控制方向：选择自由，则摇杆同时支持水平和垂直控制云台方向。选择水平 / 竖直，则摇杆仅支持在水平和竖直方向控制云台，不能同时响应两个方向的控制命令。

水平反向：开启后，左、右推动摇杆时，云台平移轴动作与原控制方向相反。

垂直反向：开启后，上、下推动摇杆时，云台俯仰轴动作与原控制方向相反。

单击 M 按键：定义单击 M 按键功能。可选择切换拍照 / 录像或调出快捷菜单。

云台自动校准：自动校准可以解决由环境或人为误操作造成的云台水平歪斜或飘移问题。请使用三脚架放置云台于水平面上，校准过程中请勿触碰云台。

云台水平微调：水平微调前，请先调整手机夹位置，确保手机夹水平，以保证拍摄水平。

© 2021 大疆灵眸 版权所有

：通用设置
可管理当前连接设备，查看设备名称（可自行修改）、版本信息、设备序列号等。

16. 拍摄参数设置

拍摄模式	可设置参数
运动延时	视频分辨率和倍数；手动或自动 ISO、快门速度和 EV 值
延时摄影	视频分辨率和帧率；手动或自动 ISO、快门速度和 EV 值
动态变焦	美颜功能；视频分辨率和帧率；手动或自动 ISO、快门速度和 EV 值
慢动作	手动或自动 ISO、快门速度和 EV 值
视频	美颜功能；视频分辨率和帧率；手动或自动 ISO、快门速度和 EV 值
照片	美颜功能；倒计时设置；手动或自动 ISO、快门速度和 EV 值
全景拍摄	拍摄类型选择；倒计时设置；手动或自动 ISO、快门速度和 EV 值

- 美颜功能最大支持 1080P 分辨率。
- 相机设置及支持功能因手机型号有所区别，请参考手机支持列表 (www.dji.com/om-5/downloads) 了解具体情况。

 © 2021 大疆灵眸 版权所有

固件升级

DJI OM 5 可通过 DJI Mimo App 升级。升级过程大概需要 3 分钟。

如何升级

升级前请检查 DJI OM 5 电量，确保电量指示灯至少两格灯亮。连接 DJI OM 5 与 DJI Mimo 后，若 App 提示可升级新固件，请点击操作。

升级过程中不可退出 DJI Mimo 界面或转入后台操作，并请留意 App 提示信息。升级过程中系统状态指示灯红绿交替闪烁。升级成功后，系统状态指示灯变为绿灯常亮，请重启 DJI OM 5 及 DJI Mimo。

若升级失败，请重启 DJI OM 5 和 DJI Mimo，并连接设备蓝牙后重新升级。

收纳

DJI OM 5 机身为折叠设计，折叠后方便收纳和运输。

务必在关机或待机以及延长杆完全收缩的状态下折叠云台。旋转平移轴和俯仰轴，调整至如图状态 ①，然后往下折叠云台 ②，注意轴臂上的凸起部分应扣入机身。最后旋转平移轴 ③。

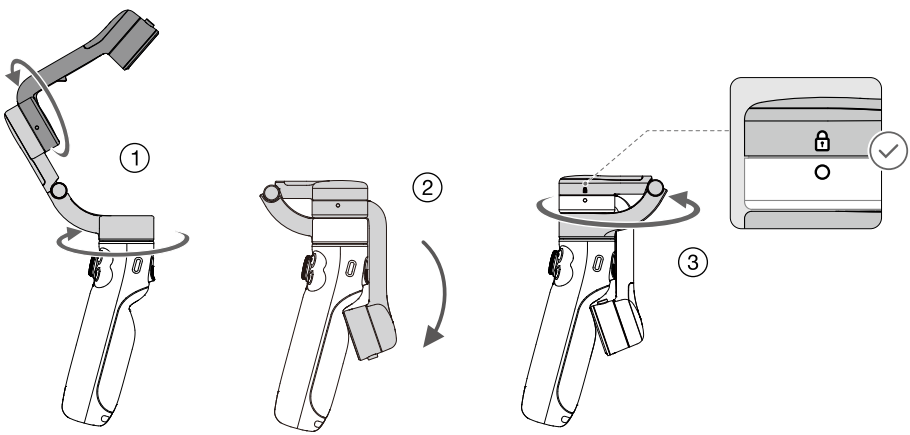

© 2021 大疆灵眸 版权所有

规格参数

名称	DJI OM 5
型号	OE100
尺寸	展开：264.5 × 111.1 × 92.3 mm 折叠：174.7 × 74.6 × 37 mm 延长杆长度：215 mm
重量	292 g (云台) 34 g (磁吸手机夹)
功耗	1.2 W (静态、平衡状态)
结构转动范围	平移：-161.12° 至 172.08° 横滚：-127.05° 至 208.95° 俯仰：-101.46° 至 229.54°
最大转动速度	120° /s
适用手机	重量：230 ± 60 g 对角线：≤196 mm 或 ≤7.72 英寸 厚度：6.9-10 mm 宽度：67-84 mm
无线模式	低功耗蓝牙 5.0
等效全向辐射功率（EIRP）	≤5 dbm
工作频率	2.400-2.4835 GHz
电池类型	Li-Po 2S
容量	1000 mAh
能量	7.74 Wh
电压	6-8.8 V
充电环境温度	5℃至 40℃
工作环境温度	0℃至 40℃
充电时间	1.5 小时 （ 25℃环境温度下使用 10W 充电器测得 ）
工作时间	6 小时 (调平工况下的测试参考值)

 © 2021 大疆灵眸 版权所有

※ 内容如有更新，恕不另行通知。

您可以在 DJI 官方网站查询最新版本《用户手册》
www.dji.com/om-5/downloads

OSMO 是大疆灵眸的商标。
Copyright © 2021 大疆灵眸 版权所有

微信扫一扫关注 DJI 公众号